ＯＳマット（樹脂製通行マット）

特　長

●作業性の向上!!　軽量化を実現し、運搬、施工、敷設など、大幅に作業性が向上します。更に、メンテナンスしやすい材質形状となっています。

●安全性の向上!!　鉄筋と識別しやすい色（オレンジ）で、暗い工事現場でも安全通路が一目でわかります。
滑り防止形状になっています。

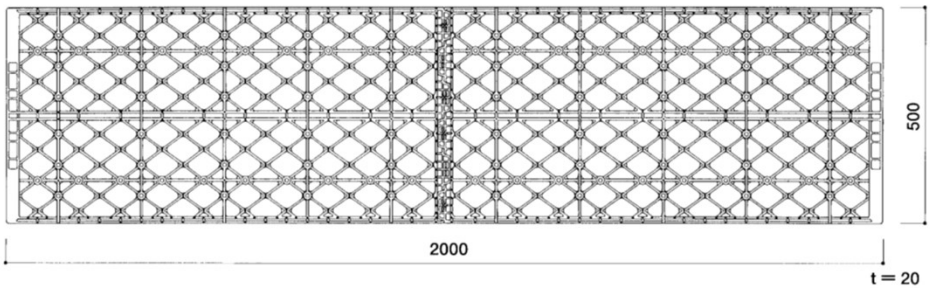

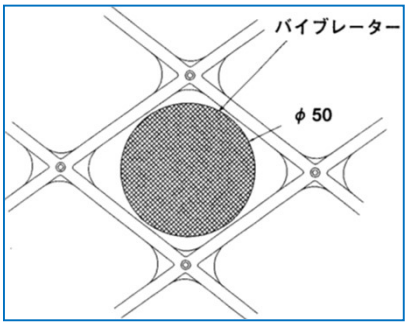

品　名	オーエスマット(オレンジ)
質量（kg）	4.5
サイズ(mm)	500 x 2000 x ｔ20

バイブレーターが通る形状　φ５０

メッシュの目の大きさは、安全に作業ができ、なおかつバイブレーターが通るサイズです。

足場キーパー　KP-12/20

ゴムマット

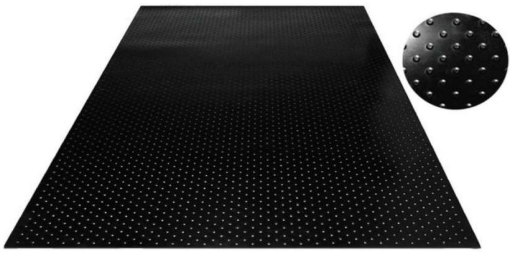

仕様	
品名	ゴムマット
厚さ	20mm
幅	1m
長さ	2m
重量	約４５Kg

- 敷鉄板の代用
- 工事現場歩行敷設
- 階段ステップ
- 工場・倉庫通路敷設
- 駅のホーム
- 立体駐車場歩行通路
- イベント会場
- 仮設トイレ
- 床養生

凹凸があり滑りにくくなっております。

サイズ/t20×1000×2000mm（48kg）

Q 現場への重機・車両の出入りなどで歩道に傷を付けないようにしたい。

A こんな時は『**敷鉄板・ゴムマット**』をご用意致しております。**歩道に敷鉄板・ゴムマットを敷く事で歩道を傷つける事無く**トラックや重機などの出入りが出来ます。

プラシキ

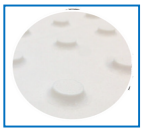

ポイント1：「白系大理石調」が明るい現場をイメージ！
ポイント2：「点字ブロック調滑止め山」が歩行者にも安心！
ポイント3：「手持専用穴」で持ち運びが便利に！
ポイント4：割れにくく、曲がっても元に戻りやすい！

◎「プラシキII」は米国SVE社の製品です。
◎ ズレ防止、跳ね上がり防止等には固定具を利用してください。
◎ クローラの使用では頻度により摩耗が早まります。
◎ ブリッジとしての使用や、アウトリガー用の敷板としては使えません。

仕様	
材質	100%ポリエチレン(リサイクル可能)
大きさ	1,130×2,440mm
重量	34kg（+-5%）
厚さ	平均12.7mm（+-5%）
色	白系大理石調
穴数	12（手持用長穴4、両端丸穴8）
穴径	長穴37×120mm、丸穴22mm
滑止め山	表裏両面山付
耐荷重	最大車輌重量 60t（実績値）

足場キ

敷鉄板/リンクプレート（鉄板のバタツキ・ズレ防止）

品名 (mm×尺×尺)	寸法 (mm)	面積 (m^2)	重量 (Kg)
22×4×8	t22×1,219×2,438	3	513
22×5×10	t22×1,524×3,048	4.5	802
22×5×20	t22×1,524×6,096	9	1,604

リンクプレート

吊穴(長穴楕円)50㎜×100㎜	

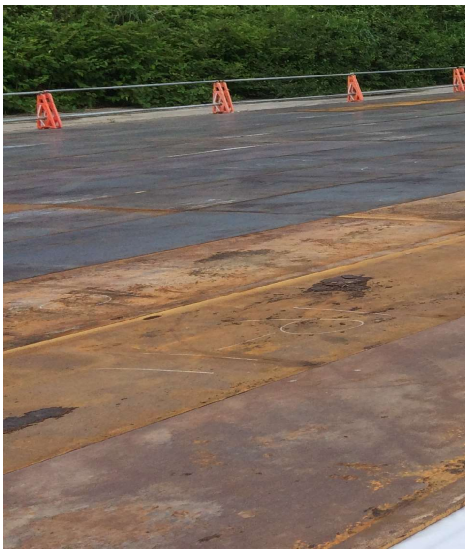

リンクプレート（鉄板のバタツキ・ズレ防止）

鉄板のガタつきを抑え、車輌通行時の騒音・振動を抑制！

安全性が格段に向上

- 鉄板同士の天板が整い、段差を解消。フラットな状態を維持。
- 鉄板のバタツキや横ズレを抑え、作業員の足の挟まれなどの労働災害を未然に防ぐ。
- 鉄板同士を堅結。外れない。

溶接不要・取り付け簡単

- 溶接作業が不要なので、雨の日でも施工が可能。
- ボルトによる簡単な取り付け。並べ替えなども容易。

騒音・振動を抑制

鉄板のガタつきを抑え、騒音、振動も抑制。美観も保つ。

コスト削減

溶接しないため溶接跡が残らず、鉄板返却時の付着物除去費用が発生しない。

従来の鋼板の溶接による連結 → リンクプレートによる連結

溶接跡の例

付着物除去費用が発生しません！！

リースの鉄板を返却した際の付着物除去費用の精算。わずらわしいですよね！リンクプレートだと溶接跡が残らないので、鉄板返却時の付着物除去費用が発生しません。

■溶接不要のジョイント金具

リンクプレートは、現場での重車両通行のための鉄板を敷く作業に伴う溶接工事を必要としません。敷鉄板を確実に固定し、従来のような溶接部分の切断による敷鉄板のバタツキから起こる重大事故の発生を防ぎます。安全で取り付け簡単、鉄板返却時の修復費も不要となります。

1. 下プレートを敷鉄板に挿入します。このとき、山形の突起を鉄板に確実にあてがって下さい。

2. 2枚目の敷鉄板を敷設してください。このときも山形の突起を鉄板に確実にあてがって下さい。

3. 上プレートをかぶせて、ボルトを締めます。最初は必ず手締めして下さい。ボルトがネジ山に斜めに入るのを防ぐためです。

4. 各々の敷鉄板にピンが2個ずつ噛んでいるか必ず確認して下さい。

5. センターボルトをインパクトを使って 締め付けを行います。

6. セットハンマーでピンの穴部を強くたたきピンをより深く食い込ませてください。この作業を怠るとボルトが緩み、事故の原因となります。

7. 再度センターボルトの本締めをラチェットレンチで行います。

8. 取り付け完了です。お疲れ様でした。どうぞご安全に！

9. ボルトに緩みや破損がないか定期的に点検を行ってください。

〔表　面〕

〔裏　面〕

〔ピ　ン〕

ボルトの長さM16×60

【重量：約3.1kg】

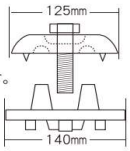

・・・・・・・・・・・・・注意事項・・・・・・・・・・・・・

1. 敷鉄板の厚さは19～25mmでご使用ください。
2. 必要工具としてラチェットレンチ24mm・バール（大）をご用意ください。（インパクトレンチ1/2）
3. 過度の締め付けは、金属疲労を起こす可能性があるためご遠慮ください。
4. 使用目的以外には使用しないでください。
5. 作業現場以外では使用しないでください。

※定期的にボルトの点検（増締め）を必ずおこなってください。
鉄板と鉄板が開きやすくなりボルト・ピンの破損原因になります。

注意事項

・敷鉄板の厚さは、19-25mmでご使用下さい。
・ボルト頭サイズは対辺寸法で24mmのものです。

リンクプレート取付工具

・過度の締め付けは、金属疲労を起こす可能性があるためご遠慮下さい。

・使用目的以外には使用しないで下さい。

・作業現場以外では使用しないで下さい。

・類似品にご注意ください。リンクプレートは建設業労働災害防止協会の厳しい審査を経て、平成16年度に推薦品として顕彰された安全装器具です。

必要な工具

・インパクトレンチ差込角 1/2（12.7mm）100Vとこれに必要な電力（充電式は電力消費量が大きいのでご利用（はお控え下さい）[注]差込角3/4（19.0mm）はご使用になれませんので、ご注意下さい。
・セットハンマー（1.8Kg 以上）・バール(大)

リンクプレート取付工具

1. 100Vインパクトレンチ差込角12.7mm(1/2)
2. 24mm(薄型)ソケット
3. ラチェットレンチ24mm
4. セットハンマー(1.8kg以上)
5. 大型バール（写真はございません）

注意事項

割付例（敷鉄板1,500㎜×6,000㎜使用時）

※敷鉄板の厚さは19㎜～25㎜でご使用ください。

＜必要個数の目安：鉄板枚数×3.2～3.5個＞

- 長辺[6,000㎜]側には、両端部から300㎜以内に1ヶずつ、真ん中に１ヶの計3ヶ取り付けてください。
- 端部から300㎜以上離すと、敷鉄板がばたつきボルトがゆるみやすくなります。
- 短辺[1,500㎜]側に連結する場合、1ヶ取り付けます。（スロープや力のかかる場所には2ヶ取り付けてください。）
- 定期的に点検（増締）を行ってください。

国土交通省「NETIS」登録番号:KT-060068-VE

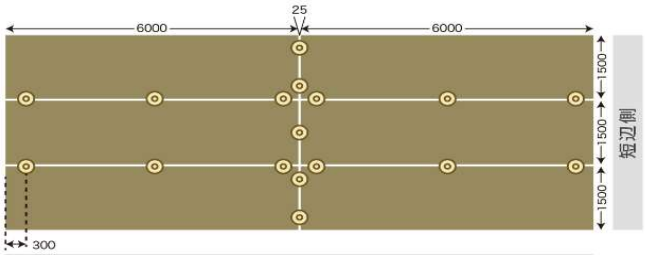

歩行者等がリンクプレートにつまずかないようにするための安全対策品です。
リンクプレートの上からはめ込むだけで簡単に装着できます。

「ぐらロイド」広域傾斜検知システム　地すべり検知器

NETIS技術名称：広域傾斜検知システム「ぐらロイド」

地すべりや土石流など土砂災害のおそれがある広域エリアに複数の傾斜計を設置し、警戒値を超えた際にメールやパトランプで管理者や周囲の作業員に対し、土砂移動の発生を検知しアラートとして通知することができます。
従来と比べ、無線通信距離が見通し1km(但し、環境に依存する) と大幅に向上し、傾斜計は省電力仕様であるため市販の単三型電池2 本(リチウム乾電池推奨) で１年間以上稼働させることが可能です。

傾斜計子機(バンドタイプ・マグネットタイプ)

※ 杭は製品に含まれておりません。別途お求めください。

伝送盤(親機)

傾斜計子機仕様

メーカー	(株)GRIFFY
品名	傾斜計子機
型式	LRG-50
通信方式	LoRa
送信出力	20mW
通信距離	見通し1km(但し、環境に依存する)
電源	単三電池2本(リチウム乾電池推奨)
連続計測可能時間	約1年 ※1時間に1回送信の場合
測定軸	3軸合成
測定分解能	0.1° ※1
測定精度	±1°
角度閾値	DIPスイッチにより設定可
送信周期	DIPスイッチにより設定可
アンテナ	内蔵ワイヤーアンテナ
使用温度範囲	−30〜50℃
防水防塵性能	IP65相当

伝送盤(親機)仕様

メーカー	(株)GRIFFY
品名	LoRa伝送盤
型式	LRGT-100-L
通信方式	傾斜計子機との通信:LoRa クラウドサーバとの通信:LTE(KDDI/docomo)
子機最大接続数	50台 ※2
送信出力	20mW
通信距離	見通し1km(但し、環境に依存する)
電源電圧	DC12V
警報出力	回転灯出力×1
使用温度範囲	−10〜50℃(結露しないこと)
寸法	W300×D165×H400(mm)(取付金具除く)

※1　傾斜角は重力加速度の3軸合成加速度を使用して算出しています。半導体センサを使用している為、温度変化による角度変動分の誤差があります。より高精度の傾斜計が必要な場合は弊社製品UCAMクラウドロガーの傾斜計をお求めください。
※2　11台以上接続する場合、送信間隔が長くなります。

従来技術との比較
・親機から子機の無線通信距離が従来までは約100mだったのに対し、見通し1km（但し、環境に依存する）の範囲まで通信が可能となった。
・従来は複数台の子機を判別して通知することはできなかったが、判別し警戒エリアを通知することができる。

傾斜計子機設置

傾斜計親機設置

傾斜計子機(バンドタイプ)

傾斜計子機(マグネットタイプ)

傾斜計子機は、通し穴からバンドを通して杭などに取り付けるバンドタイプと、金属資材への取り付けに便利なマグネットタイプがございます。
※ 杭は製品に含まれておりません。別途お求めください。

マットフューチャー（鉄板用ﾏｸﾞﾈｯﾄ）0.7㎥

危険で手間のかかる作業を…安全作業でスピーディー　生産性UP

- 傾斜地や不正地でも安定した吸着！
- 最強の吸着力で、危険で手間のかかる敷板移設作業を安全にスピーディーにこなすアタッチメントです。
- 最大10度まで傾く揺動機構を採用し、省電力設計で取付け台車の電源改造は不要。
- 揺動ピン2点式・油圧可動安全フック・土砂かき落しブレードを装備しています。
- 傾斜地や不正地でも安定した吸着力を確保

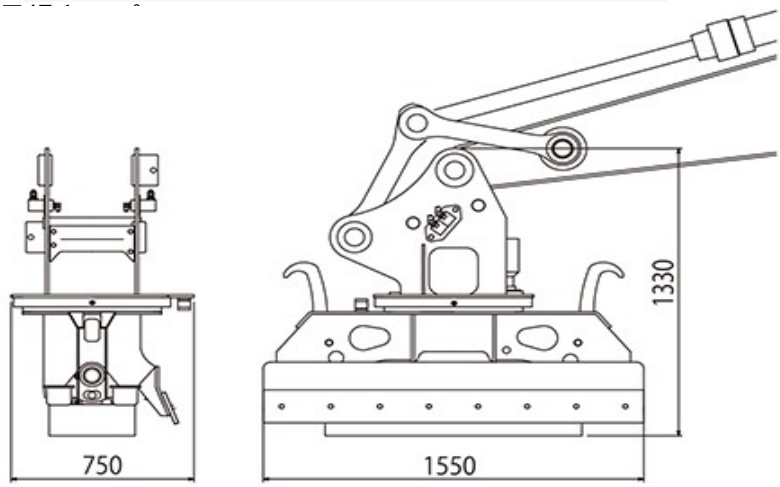

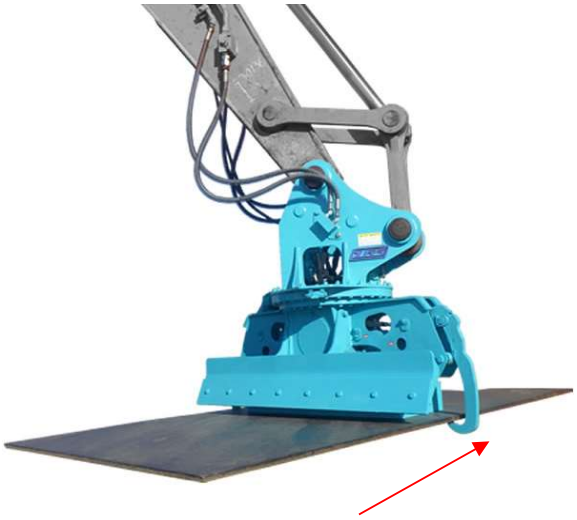

油圧可動安全フック2本（落下防止）

型式	ＳＭＦ７０
適正使用圧力(MPa)	20.4
重量(kg)	約800
高さ(mm)	1,330
長さ(mm)	1,550
幅(mm)	750
旋回	油圧180°×2
落下防止	安全フック(油圧出張格納式)
マグネット電源	DC24V角型(3基)38A

カラーコーン・コーンバー

質量/3.5KG
材質/PVC

長さ/2.0M
材質/アルミ

プラスチックフェンス

プラスチックフェンス
1000×1000×59mm

足場キ

連結ジョイント
102×55×60mm

フェンス用架台

サイズ	295×145×90
	φ32mm穴×4
重量	9.8kg
材質	鋳物

単管バリケード

サイズ：790×590×48.6mm厚
材質：鉄
重量：約3kg

ＬＥＤチューブライト（赤色）

型式	LPL-40W-N-SW
定格電圧	100V
消費電力	3.5W
LED	2700lm
入力電力	赤24個
仕様	屋内・屋外兼用型
点灯パターン	交互点滅
連結可能数量	50本
本体材質	ポリ塩化ビニール
寸法	Φ22Ｘ10m
重量	1.6 kg

ＬＥＤテープライト（両面発光）10m

型式	LECN-R10LA-W
定格光束	13000lm
定格電圧	100V
定格電流	1.35A
消費電力	117W
入力電圧範囲	AC90～110V
定格光束	2700lm
入力電力	117W
仕様	屋内・屋外兼用型
防水規格	IP65
電線長	1.6m防雨２Ｐプラグ
連結可能台数	5本(50mまで)
使用環境温度	-10～40℃
最小曲げ半径	20mm低温時0℃以下45mm
寸法	LEDライン全長：10m　幅17mmＸ厚さ9mm
重量	1.9 kg

ＫＹサークルサイン（屋外ﾃﾞｼﾞﾀﾙｻｲﾈｰｼﾞ）

製品仕様

	KYサークルサイン
解 像 度	1024 × 1024 pix
L E D	フルカラー384個
視野角度	168°
明　度	2600lm
データ形式	ＭＰ４規格 ※1
Bluetooth対応	スピーカー接続
電　源	ACアダプター入力100V、出力12V2A
使用温度範囲	-10～45℃
使用湿度範囲	0～80%
通信距離	約10m（WiFi、Bluetoothは約10m内で使用環境により異なります） 技術基準適合証明機器　番号214-240429
防水防塵	IP65
材　質	本体：PC、フランジ：Si、ブラケット：金属
色　調	本体：透明+黒色、フランジ：黒色
サ イ ズ	φ471×158（450mm×450mm×50mm）
重　量	本体：1,997g、電源ユニット724ｇ
型　番	HD42-KY-C2481BC

製品説明動画

☆セット内容：KYサークルサイン（本体、電源ユニット、固定ハンドル、リモコン）
別売り：三脚、三脚用バッグ

※1データ変換が必要（お客様が保有するＭＰ４データをそのまま利用することはできません）
※予告無く製品仕様を変更させて頂く事がございます。

○ 水や海水が絶えずかかる場所には設置しないでください。
○強風時は使用しないでください。正常に動作しないことがあります。
○積雪や埃、ゴミに埋もれる場所には設置しないでください。
○引火性の物がある場所には設置しないでください。
○製品を投げる、叩く、落とす、削るといった行為を行わないでください。
○配線ケーブルを引っ張り、巻き付いた状態で使用しないでください。
○配線ケーブルに破損等がある場合はご使用しないでください。
○使用環境温度-10～45℃の範囲でご使用ください。
○本製品を炎天下の車内など高温の場所で保管、放置しないでください。製品の変形の原因になります。
○本製品は仮設設置専用になるので、常設使用はしないでください。
○製品が破損した際は、怪我が無い様に保護手袋等をして作業を行ってください。

ポイント

◎コンパクトで軽量な回転LED式デジタルサイネージ
◎場面に応じた画像や動画を映し出すことが可能！
◎Bluetoothスピーカーが接続可能で、音声出力もできます
※Bluetoothスピーカーは付属しておりません。別途ご用意ください。
◎スマホアプリで簡単に表示変更可能！
※映像：MP４データ、画像：JPEG データ など
◎安心の防水防塵性能 IP65

パソコンやスマホからデータを送ることで、
様々な画像や映像を映し出すことができます。

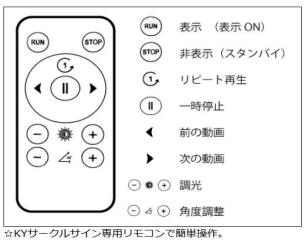

☆KYサークルサイン専用リモコンで簡単操作。

☆専用アプリでオリジナルの動画、画像が転送、設定が出来ます。
※操作方法は、ご購入後、付属のAPP取扱説明書をご参照ください。

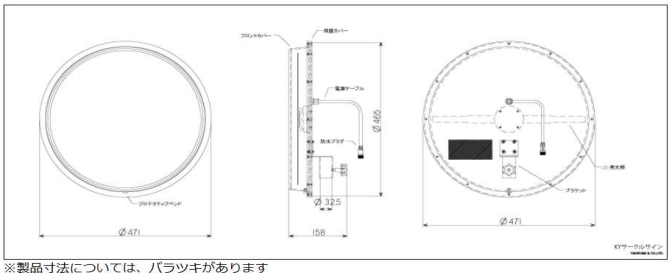

※製品寸法については、バラツキがあります

建設支障用防護管・防護シート

建設支障用防護管

型式	名称	サイズ内径(mm)x長さ	色	重量	備考
YS-301-61-02	高圧用	φ35×2.5m	黄	1,400	継手付
YS-301-91-01	高圧用	φ65×2m	黄	1,500	継手付

防護シート

サイズ　500Ｘ1000㎜

サイレンサー防音ボックス（防音パネル）

用途：小型移動式発電機の防音、ハツリ作業の防音など

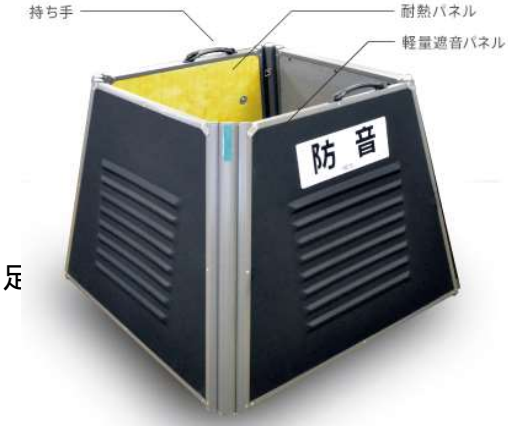

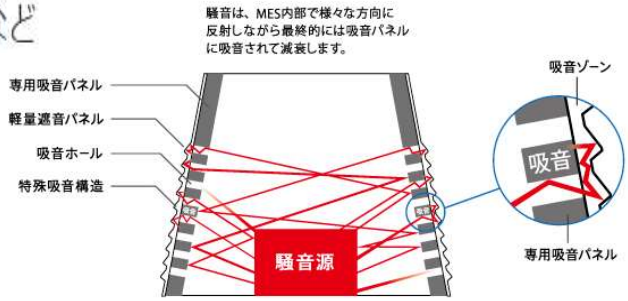

イメージ図

足

音源から発せられた騒音は、台形である特殊吸音構造（特許取得済）の内部で様々な方向へ乱反射します。
この構造により騒音は、内部に貼ってある新開発専用吸音パネルに接する機会が増えるため、より効率的な吸音を実現します。
また、新開発専用吸音パネルには、無数の吸音ホール、吸音ゾーンを施し、さらなる吸音特性を向上させています。
遮音には、リサイクル再生ＰＰ樹脂を使った軽量遮音パネルを使用し、軽量で持ち運びしやすく、環境にやさしい仕様となっています。

発電機にかぶせるだけで耳障りな音を最大50%カット!

災害時の緊急用電源、屋外での作業やイベント・祭り会場の予備電源として使われる発電機の音、気になりませんか？【ミノリ・エンジンサイレンサー】を発電機にかぶせるだけで耳障りな音を最大50%カットします。

- かぶせるだけで発電機の騒音を最大50%カット 15dB(デシベル)の防音効果を実現！ ※当社測定値
- ひとりで簡単組み立て 約30秒
- コンパクトに折り畳めて厚さ 約20㎝ 専用ボックスで保管

【計測データ】※発電機使用の場合。当社測定データ。MES 8-8070の場合。

困り事

屋外での作業時、発電機の音がうるさいのでどうにかしたい。

かぶせるだけで
騒音最大
50%カット

利用スペースサイズ

仕　様

型　式	MES−B8070
重　量	11kg
使用時サイズ	幅1,100×長さ1,100×高さ800
収納時サイズ	幅1,100×厚さ 200×高さ800
使用可能発電機	• 幅550×長さ550×高さ550まで • 出力2.3kVAまでの発電機を推奨
特　長	• PP樹脂仕様で軽量 • 折りたたみ機能採用

困り事

ハツリ作業の騒音をどうにかならないかと苦情がきていた。

利用スペースサイズ

仕　様

型　式	MES−B8071
重　量	3kg
使用時サイズ	幅1,500×長さ1,500×高さ800 ※B8070と組み合わせ時
収納時サイズ	幅1,100×厚さ50×高さ800
使用可能発電機	• 幅600×長さ600×高さ550まで • 出力3.5kVAまでの発電機を推奨
特　長	• 1面追加パネル

備品（ﾚｽｷｭｰﾎﾞｰﾄﾞﾍﾞﾝﾁ・消火器・樹脂ﾌﾞﾛｯｸ）

写真・特徴	通常時はベンチとして使え 緊急時は担架に早変わり	
製品名	レスキューボードベンチ　　最大積載質量100kg（担架時）	
サイズ	ベンチ時寸法/W1780xD460xH380mm　質量 ベンチ時：22.5kg	担担架時寸法/W1780xD430xH81mm　質量 担架時：7.5kg

写真・特徴	取扱説明書 放射距離　3～6m(20℃) 放射時間　約15秒(20℃) 使用温度範囲　-30～+40℃	取扱説明書 放射距離　3～7m(20℃) 放射時間　約17秒(20℃) 使用温度範囲　-30～+40℃
製品名	消火器　10型	消火器　20型
サイズ	高さ 約470 外径120 ホース長さ320 総質量約5.0kg	高さ 約585 外径156 ホース長さ450 総質量約9.4kg

写真・特徴	取扱説明書 放射距離　3～8m(20℃) 放射時間　約36秒(20℃) 使用温度範囲　-30～+40℃	
製品名	消火器　50型	
サイズ	高さ 約900 外径264 奥行390 車径200 ホース長さ1640 総質量約38kg	

写真・特徴		
製品名		
サイズ		

消火器（10型・20型・50型）

現場・定修・イベントでの防災対策の必需品!!

品　　名	消火器10型
薬剤質量	粉末ABC3.0kg
総質量	約5.0kg
圧力ガス(ボンベ記号)	N_2 蓄圧式
高さ	約470mm
外径	120mm
ホース	長さ320mm
放射距離	3～6m(20℃)
放射時間	約15秒(20℃)
使用温度範囲	-30～+40℃
能力単位	A-3、B-7、C
型式番号	消第29～15号

消火器10型

商用図

取扱説明書

カタログ

品　　名	消火器20型
薬剤質量	粉末ABC6.0kg
総質量	約9.4kg
圧力ガス(ボンベ記号)	N_2 蓄圧式
高さ	約585mm
外径	156mm
ホース	長さ450mm
放射距離	3～7m(20℃)
放射時間	約17秒(20℃)
使用温度範囲	-30～+40℃
能力単位	A-3、B-7、C
型式番号	消第24～50号

消火器20型

商用図

取扱説明書

カタログ

品　　名	消火器50型
薬剤質量	粉末ABC20.0kg
総質量	約38kg
圧力ガス(圧力範囲)	N_2 蓄圧式0.7～0.98MPa
高さ	約900mm
外径	264mm
車径	200mm
奥行	390mm
横幅	約340mm
ホース	長さ1,640mm
放射距離	3～8m(20℃)
放射時間	約36秒(20℃)
使用温度範囲	-30～+40℃
能力単位	A-10、B-20、C
型式番号	消第25～24号

消火器50型

商用図

取扱説明書

SDS

アルミ法面階段

法面での安全な昇降を確保
設置・連結も簡単、現場の作業時間を大幅に短縮

仕様

名　　称	品　番	長さ：L1 (mm)	使用角度 (θ)	設置高さ (mm)	有効踏板寸法 :W(mm)	質量 (kg)	許容荷重 (kN)	備　考
クリフステアー11S	ALKK38	3,850	25～70°	1,627～3,599	530	30	2	両側に手摺枠L＋S（計4枚）
クリフステアー7S	ALKK24	2,450	25～70°	1,035～2,290	530	20	2	両側に手摺枠L（計2枚）
クリフステアー4S	ALKK14	1,400	25～70°	592～1,309	530	13	2	両側に手摺枠S（計2枚）

名　　称	品　　番	長さ：L2(mm)	質量(kg)
手摺枠 L	ALKKR7H	2,386	4
手摺枠 S	ALKKR4H	1,336	3

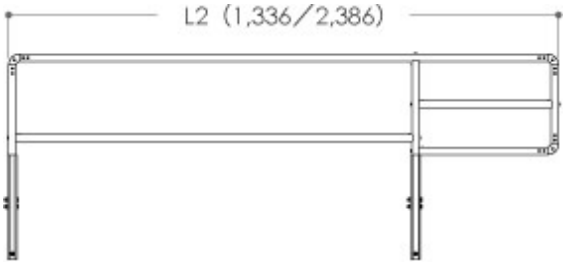

足場キーパー

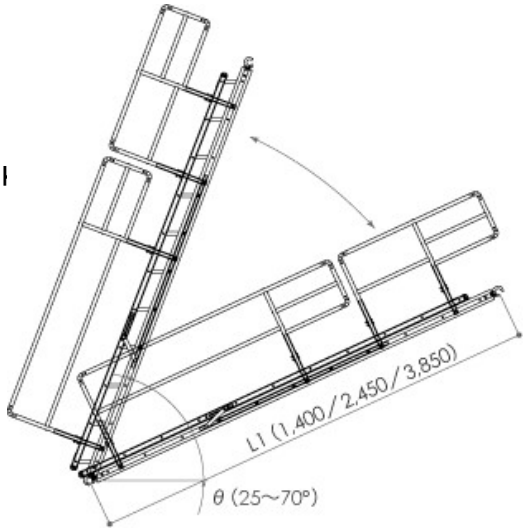

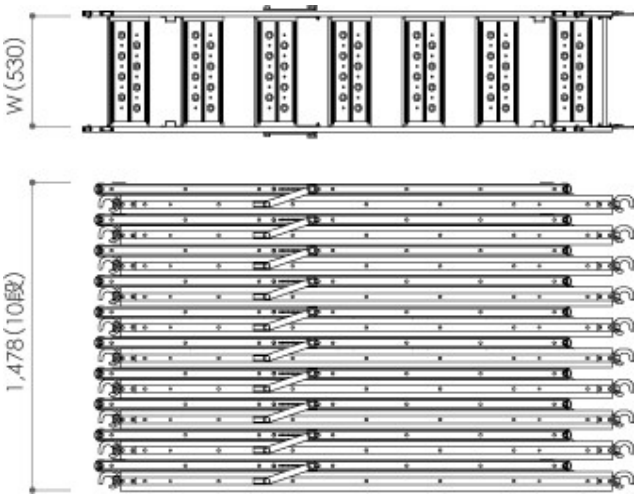

●アルミ合金製による軽量設計により、
　法面での設置･解体作業の負担が軽減。

●使用角度はステップを1枚動かすだけで、12段階で傾斜が調節可能。

●踏板幅はゆとりの530mm。
　25～70°までの法面なら、常に踏板は水平で安全な昇降ができます。
　フックはφ42.7～48.6パイプ兼用仕様。

軽量鋼矢板

形状・寸法

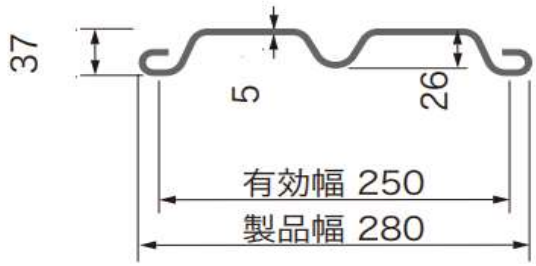

NL-2N

断面性能

レンタル品　板厚5mm

形式	寸法			矢板１枚につき					壁長１mにつき			
	板厚 t (mm)	有効幅 B (mm)	高さ h (mm)	断面積 A (cm2)	質量 (kg/m)	断面二次モーメント Ix (cm^4)	断面係数 Z (cm^3)	断面二次半径 Ix (cm^4)	断面積 A (cm^2)	質量 (kg/m)	断面二次モーメント Ix (cm^4)	断面係数 Z (cm^3)
NL-2N	4	250	36	15.08	11.8	18.3	8.33	1.10	60.32	47.2	85.1	48.6
250	5	250	37	18.85	14.8	22.9	10.2	1.10	75.40	59.2	107	59.7

長 さ	重 さ
1.0　m	14.8　Kg
2.0　m	29.6　Kg
2.5　m	37.0　Kg
3.0　m	44.4　Kg

足場キーパー　ＫＰ-12/20

安全な高所作業をサポートする巻取り式の墜落防止装置　キーパー

●墜落の恐れのある、高所作業に従事する作業者の安全確保のための墜落防止器具です。
●”キーパー”は万一の落下にも確実に、安全に作動する小型・計量の安全ブロックです。
●安全ブロックは落下時の作業者の安全確保はもちろん、短い距離で落下を止める際の衝撃軽減作業も重要です。

取扱説明書
KP12,20

KPシリーズ

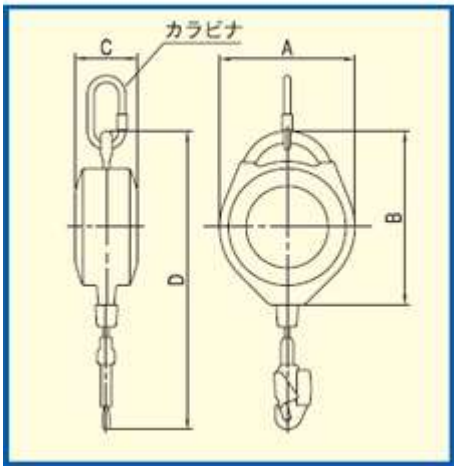

型式	KP-12	KP-20
メーカー	トーヨーコーケン	
使用体重	30～100 kg	
ワイヤーロープ	φ4×12 m	φ4×20 m
ランヤード	12 m	20 m
停止距離	50～100 cm	
衝撃荷重	3～4 kN	
動作速度	約2m/秒	
ワイヤーロープ戻り力	1～2 kg	
付属品	引き寄せロープカラビナ	
自重量	4.2 kg	7.4 kg

注：停止距離は試験落下体85kgの場合
注：台付けロープはオプションです。

ソーラー式メッセージボード

型式	ＣＭＦ－３３０ＳＶ	
表示部	保安灯部	：径100mm×2　2箇所
	文字表示部	：縦900mm×横300mm
		48ﾄﾞｯﾄ×16ﾄﾞｯﾄ
表示素子	保安灯部	：超高輝度ＬＥＤ　赤、黄、白
	文字表示部	：超高輝度ＬＥＤ　オレンジ　※1
表　示	保安灯部	表示ﾊﾟﾀｰﾝ8種類から選択表示
	文字表示部	表示ﾊﾟﾀｰﾝ80種類以上から選択表示
		ﾊﾟｿｺﾝ文字入力（RS-232C）
		日本語表記、日本語+英語表記　2種類選択可能
電　源	①	信号機本体　DC12V
	②	密閉型38Ahﾊﾞｯﾃﾘｰ+太陽電池26W
		AC充電器：AC100　50/60Hz
消費電力	3W以下（電源電圧12V時）　※2	
バッテリー動作時間	連続使用　約5日間以上（120時間）※2	
寸法	H2100mm　W690mm　D750mm	
総重量	約80ｋｇ（ﾊﾞｯﾃﾘｰﾎﾞｯｸｽ含む）	

特定小電力トランシーバー

足場キー

FTH-314本体

◆無線免許や登録申請不要。すぐに使える特定小電力無線

◆クラス最小・最軽量

◆シンプルだから初めてでも操作が簡単

◆ノイズを徹底削減。クリアな音質

◆乾電池1本で約34時間の連続使用が可能

◆屋外や水に濡れやすい環境での使用も安心防塵防水IP65/67規格

型名	FTH-314
メーカー	スタンダード
チャンネル数	20ｃｈ(中継機対応27ｃｈ)
通信方式	単信及び半複信方式
送信出力	10mW(0.01w)以下
送信出力	-13dBμＶ以下
動作温度範囲	-10℃~+50℃
定格電圧	定格1.2Ｖ 動作範囲0.95-1.7Ｖ
重量	83ｇ(電池・カバー除く)
寸法	47（W)×80（H)×22（D)mm

ニッケル水素電池	急速充電器	イヤホンマイク

Bluetooth（ﾌﾞﾙｰﾄｩｰｽ）インカム無線（同時通話）

サイズ	H28mm×W51mm×D12mm
重量	65g
双方向通信時間	15時間
通信距離	1km以上
防水ケース	IP68
充電時間	2.5時間
AC充電器	5V ±5%min. 500mA
充電ケーブル	マイクロUSB
LEDの状態	『青』100%-60%『紫』60%-40%『赤』要充電

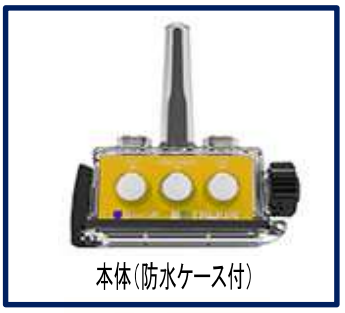

本体（防水ケース付）

クリップマウント（ﾍﾙﾒｯﾄ用）

防水ヘッドセット

業務用ヘッドセット用
マジックテープ・
マイクスポンジセット

製品の特長

CS MODEL
CONSTRUCTION·SURVEY
IP68

シビアな現場に耐えうる『最適性能』

スムーズ・コミュニケーションで安全性と作業効率が劇的に向上。
交互通話で従来の Ptt ボタンを押すことなく、6 名まで遅延のない同時通話

最大通話距離　1,600m(2 台でのご利用時)　　最大通話距離　～～300m(6 台でのご利用時)

＊室内や障害がある場合、通信距離は短くなりますが、特定電極無線機に比べ長距離での通信が可能です。
＊ペアリングは最大 6 台 (最大直径 200m内通話可能) で行う事が可能ですが、通信状況が劣化しますので、2 台または 3 台でのご使用を推奨します。

足場キ

『最大 6 人』で通話可能・海外でも使用可能

同時通話最大 6 名

最大 6 人で同時通話を行えるため、作業のタイミング合わせや、迅速に複数の作業者と連絡を取り合いたい場合に便利です。
また、日本国内電波法認証だけでなく、ヨーロッパ規格 CE、アメリカ電波取得法の規格もクリアしているため、アメリカやヨーロッパでもお使いいただけます。

『ハンズフリー』で使い勝手が便利

ハンズフリー簡単装着

通信時にボタンを押す必要がなく、両手がフリーな状態で使用可能。
作業の手を止めることなく同時通話ができます。
ミュート機能も備わり、必要な内容だけを通信しあえます。

『最大 1,600M』の通信距離（2台でのご使用時）

通信距離 1600m

1,600 メートル離れた相手とリアルタイムに通信できます（オープンフィールド時）。
また、通常の無線では飛びづらい下方へも通信が可能です。
※遮蔽（しゃへい）物があると距離が短くなります。

『安定した通信環境』で『長時間』運用できる

Bluetooth

Bluetooth を利用した通信なので混信が少なく、より安定した通信を長時間行えます。
連続通話 15 時間、充電時間 2.5 時間、待ち受け時間 700 時間の長時間運用を実現。
充電の煩わしさを軽減します。

完全防水『IPX8』を実証

防水 IPX8

スピーカー、マイク、本体の全てが IPX8（アクセサリーの一部は IPX5）。
IPX は日本だけでなく世界各国で使われている国際的な防水規格で、最上級のランクになります。

防塵規格『IP6X』の優れた防塵性能

防塵 IP6X

防塵規格の最高等級 IP6X を取得し、粉塵が本体の中に全く入らないという強固な防塵性を発揮。
水を使う作業や水辺での作業でも滞りなく使えます。

混線や盗聴リスクが無く安心

簡単ペアリング

BbTALKIN CS は Bluetooth を利用した通信機器。
Bluetooth の機器同士を接続するには、最初に機器同士をペアリングして、相互の情報を登録します。
一度ペアリングを行えば 2 回目以降は設定しないで使えます。しかも、ペアリングを行った相手としか通信できないため、混線が無く、盗聴の心配もありません。

ミュート機能搭載

ミュート機能

建設用に通話機能の安定と音質の向上をし、作業中に不必要な音声をシャットアウトできるミュート機能が装備されています。

『軽量』『コンパクト』

世界最小 最軽量

本体ユニットの重量は 65g。
サイズは 28mm×51mm×12mm とマッチ箱サイズで世界最小・最軽量を実現。
ヘルメットにワンタッチで装着・取り外しができ、装着しても作業時に邪魔になりません。

騒音に強く、『クリアなボイス』で通話が可能

音質・安定性向上

マイクには強力なノイズカット機能が搭載されているため、強風時でもクリアな音声で会話出来ます。
現場での作業音や重機音、強風、豪雨などで、普通の会話でも声を聞き取りにくい状況下でも、耳元にクリアなボイスが届き、音質も安定しているため、スムーズな通話が可能です。

日本国内電波法認証済

電波法認証済

Bluetooth インカム BbTALKIN CS MODEL は、日本国内電波法の認証済です。

メンテナンス

- バッテリー劣化目安
  300 時間　20%減
- バッテリー交換
- 本体保証　1 年間
- アクセサリー保証　半年

導入事例

建設工事・クレーン工事
複数の作業員に対して一斉に音声を伝達し、効率的にコミュニケーションを取ることが可能です。クレーンなどの重機を使った作業時にもハンズフリーで安全に会話ができます。

土木工事
杭打ち作業や高所での作業時や、騒音が大きい現場でもクリアーに情報交換が行えます。

解体作業
海や川、谷や海峡といった水辺に橋をかける橋梁工事では、同製品の高度な防水機能が特に役立ちます。タイミングを合わせての設置作業も簡単になります。

下水道、配管工事
水濡れの可能性がある現場で、無線機器を利用して情報を共有しながら効率的に作業を行えます。
無線が届きにくいトンネル内でも通信が可能です。

橋梁工事
海や川、谷や海峡といった水辺に橋をかける橋梁工事では、同製品の高度な防水機能が特に役立ちます。タイミングを合わせての設置作業も簡単になります。

測量作業
土地などを測量する際に、離れた場所にいる相手と情報交換を行えます。

電気工事・空調工事
電線柱に関わる工事の際に、高所に上がった作業者と会話しながら円滑に作業を進めていけます。

超高圧洗浄工事
離れた距離の作業者と連絡を取り合い、の安全を確保しつつ、スムーズに水ハツリ工事を進めていけます。

取扱説明書
CS2 MODEL

ソーラー式信号機

型式	CGS225BS	
信号灯	発光部有効径　250mm	
	赤点灯時『×』印抜きﾊﾟﾀｰﾝ	
	青点灯時『↑』印抜きﾊﾟﾀｰﾝ	
発光素子	超高輝度ＬＥＤ　赤・青（又は青緑）・黄	
制御方法	●	自動同期運転
	①	GPS衛星電波による同期方式
		ﾗﾝﾀﾞﾑｽﾀｰﾄ可能
	②	ﾄﾝﾈﾙﾓｰﾄﾞ
		同時ｽﾀｰﾄによる内部時計同期方式
	●	手動操作運転
		外部接点入力による信号灯手動切替
機能	①青時間調整	最大40%まで増減可能。
		時間帯入替可能（通勤ﾗｯｼｭﾓｰﾄﾞ）
	②時間設定任意入力可能	
	③弊社ﾒｯｾｰｼﾞﾎﾞｰﾄﾞ連動動作	
電源	①	信号機本体　DC12V
	②	密閉型24Ahﾊﾞｯﾃﾘｰ+太陽電池13W
		AC充電器：AC100　50/60Hz
消費電力	2W以下（電源電圧12V時、信号機本体）	
ﾊﾞｯﾃﾘｰ動作時間	連続使用　約7日間（168時間）	
寸法	本　体	H2040mm*W600mm*D600mm（含脚部）
	表示部	H820mm*W340mm*D285mm（含ﾌｰﾄﾞ）
総重量	約50ｋｇ	

足場キーパー　ＫＰ-12/20

振動計

［仕様 ］
●検出方式:実効値検波
●測定精度:FS±5%以内
●表示周期:3回/秒
●電源:単3乾電池×2(付属)、AC100V(オプション)
●本体サイズ(mm):72×24×220
●本体重量(g):200(乾電池含む)

［ 特長 ］
●加速、速度、変位の3モード計測が可能です。
●最大値ホールド機能付です。

［ 付属品 ］
●ピックアップ　●ピックアップケーブル　●マグネットホルダ　●アタッチメント
●ハンドストラップ　●マイクロドライバー　●単3乾電池×2　●収納ケース

テクニカルデータ

ピックアップ 周波数範囲及び計測範囲	プリアンプ内蔵せん断型
加速度（ACC1）	10～6000Hz Hi：1.0～199.9(m/sec2) Lo：0.1～19.99(m/sec2)
加速度（ACC2）	10～300Hz Hi：1.0～199.9(m/sec2) Lo：0.1～19.99(m/sec2) Lo：0.1～19.99(mm/sec2)
速度（VEL）	10～1000Hz Hi：1.0～199.9(mm/sec2)
変位（DIS）	10～1000Hz Hi：10～1999(μm) Lo：1～199.9(μm)

騒音計

適用規格	計量法、JIS C 1502：1990、IEC60672-1：2002 Class2、 IEC60651：1979 Type 2、IEC60804：2000 Type2
測定機能	騒音レベルLp、騒音レベルの最大値Lmax、 等価騒音レベルLeq、単発騒音曝露レベルLE
測定範囲	30～130 dB (A)、20～8000 Hz
マイクロホン	1/2インチ・エレクトレットコンデンサマイクロホン UC-52型
周波数重み特性	ＡおよびＣ特性
動特性	FAST、SLOW
表示	液晶表示数値表示：分解能0.1 dB、 表示周期 1 秒バーグラフ表示 分解能　5 Db 目盛り範囲 100 dB、表示周期 0.1 秒
電源	乾電池　（単３）　2本、 電池寿命：約20時間 （アルカリ乾電池、25℃にて連続使用時）
寸法・重さ	227 (L) X 78 (W) X 31 (D) mm、約240 g

コンクリート探知機

■材料によって選べる7つの探知モード

- コンクリート「1」モード（最大探知深さ：80㎜）
  レンガやコンクリートの中の対象物を探知します。
- コンクリート「2」モード（最大探知深さ：150㎜）
  コンクリートの中の対象物を探知します。
- 湿ったコンクリートモード（最大探知深さ：60㎜）
  乾いていないコンクリートの中の対象物を探知します。
- 配管式床暖房配管モード（最大探知深さ：80㎜）
  鉄筋・電気配線・金属・水の入ったプラスチック管を探知します。
- 石膏ボードモード（最大探知深さ：80㎜）
  木や石膏ボードで、木材・金属・電気配線などを探知します。
- 金属モード（最大探知深さ：60㎜）
  金属対象物や通電した電線を探知するのに向いてます。
- ダイレクトモード（最大探知深さ：150㎜）
  探知対象物の全てが、探知信号の強度で表示されます。

■自分好みに、使いやすくカスタマイズ

表示言語設定：日本語・英語 （日本語）
自動スイッチオフ：1、2、5、10分・設定しない （5分）
バックライト点灯時間：10、20、30、60、120、240秒・常時点灯 （30秒）
バックライト照度：最大・中間・最小 （最大）
シグナル音の鳴る場面：対象物・通電線・ボタン操作 （対象物）

■探知結果は一目瞭然

A：本体位置
B：壁の表面
C：対象物
D：対象物までの深さ
E：本体中心線
F：探知モード
G：対象物材質表示
H：通電線表示
I：シグナル音表示
J：電池残量
K：LEDライト

■操作はカンタン！ 誰が使っても正確な探知が可能

① スイッチをオン、壁面に本体をあてる。
② 適切な探知モードで同じ場所を上下・左右２回に分けて探知。
③ 障害物の幅・深さを確認しマーキング。
④ ダイレクトモードで同じ場所を上下・左右２回に分けて探知。
⑤ 全ての障害物の位置を確認 必要に応じて②に戻る。
⑥ 探知完了。

型式	D-TECT 150CNT
最大探知範囲	150mm
深さ制度	乾燥したコンクリートでの探知±5㎜
	湿ったコンクリートでの探知±10㎜
探査対象物	コンクリート、プラスチック管、木材、金属、電気配線など
最小測定間隔	40㎜
使用温度範囲	-10℃～50℃
保管温度範囲	-20℃～70℃
連続使用時間	約5時間
電源	単3アルカリ乾電池×4本
質量	0.7Kg
防水性	IP54
サイズ	H220㎜xW97㎜ｘD120㎜
標準付属品	キャリングバック

足場キーパー KP-12/20

マルチ型ガス検知器

型式	XA-4000IIシリーズ			
検知対象ガス	可燃性ガス（メタンまたはイソブタン）	酸素	硫化水素	一酸化炭素
ガス採気方式	拡散式			
検知原理	接触燃焼式	ガルバニ電池式	定電位電解式	定電位電解式
検知範囲（サービスレンジ）	0～100%LEL（101～110%LEL）	0～25.0vol%（25.1～50.0vol%）	0～30.0ppm（30.1～150.0ppm）	0～300ppm（301～2,000ppm）
警報設定値	1段目：10%LEL 2段目：30%LEL	1段目：19.5vol% 2段目：18.0vol%	1段目：10.0ppm 2段目：15.0ppm	1段目：50ppm 2段目：150ppm
使用温湿度範囲	－20℃～50℃、30～85%RH（但し、結露なきこと）			
連続使用時間*6	ロングライフモードON時 約40時間／ロングライフモードOFF時 約20時間 ※可燃性ガスがない機種の場合は約1200時間（25℃、無警報・バックライト消灯）			
使用電源	乾電池ユニット：単4形アルカリ乾電池（パナソニック製）1本 充電池ユニット：ニッケル水素電池1本（FDK製）1本			
表示方式	LCD表示			
警報方式	ブザー鳴動、赤色ランプ点滅、振動、LCD表示（自動復帰）			
防爆構造	Ex ia IIC T3 X（本質安全防爆構造）			
保護等級	IP67相当			
主な機能	・自己診断機能（センサ異常）　・自動ゼロ調整　・電池残量表示　・ピークホールド　・バックライト　・警報時のブザー停止　・時刻表示　・温度表示　・警報テスト　・ブザー音量設定　・ロングライフモード　・データロギング（データ収集はオプションのロギングデータ収集セットが必要）			
外形寸法	W70×H72×D26mm（突起部除く）			
質量	約130g（電池除く）			

吸引式として ポンプユニットセット

型式	PA-4000II
セット内容	・ポンプユニット（型式P-400）本質安全防爆構造　Ex ia IIB T3 X ・アタッチメント ・単3形アルカリ乾電池1本 ・サンプリングアダプタ（接続チューブ付） ・レザーケース（ショルダーベルト付）
外形寸法	W125×H110×D43mm（突起部除く）
質量	約420g（XA-4000II本体およびレザーケース、電池含む）
連続使用時間	約30時間（25℃、無トラブル時）
オプション	1mガス導入管セット 8mガス導入管セット ●上記以外の長さについてはお問い合わせください

作業前の安全確認に
本体に8mのガス導入管とポンプユニットセットを使用して、作業前の安全確認ができます。

8mガス導入管（オプション）装着時

管内カメラ　Ｇラインスコープ

特長

●対角120°の広角レンズ採用
●録画機能搭載　動画・静止画の画像をＳＤカード／ＳＤＨＣカードに記録可能です。
●ケーブル振り出し長表示（モニタで確認できます）
●アダプタ２１の使用により９０°エルボ１ヶ所程度の通過（ＶＰ30管）が可能。（管内の状態による）
●カメラヘッドは防水構造（IP68）で、水中使用もＯＫ。（水深10m）
●白色ＬＥＤ8灯使用。
●電源のない場所でも、専用リチウムイオン電池を装着すれば問題なく使用できます。

型式		GLS1616S
カメラヘッド	サイズ/適応管径	φ20～φ80
	曲管通過能力	Φ25mm90°エルボ1箇所以上通過(VP25) Φ30mm90°エルボ1箇所以上通過(VP30) (スキッド使用時)
	外形寸法	Φ16mm～21mm
	防水構造	水中型防水構造JIS-IP68 水深10m
	照明	白色LED８灯
レンズ		Ｆ2.8　f＝2mm
	画角	水中：約81°　気中：約120°
カメラケーブル	径/長さ	φ6.1/16m(有効長15m)
	被覆部	ETFE(水色)
	最小曲げ半径	Φ2.0mm　FRPロッド
	最小曲げ半径	R＝70mm(常温)
カメラ部	TV方式	NTSC方式準拠
	撮像素子	1/4型 30万画素カラー C-MOSセンサー
	距離表示	0.1m刻み表示
本体	質量	4.8Kg
ケーブルドラム部	コネクター･端子	DC＋12V　IN/バッテリーソケット
	外径寸法	W350mmxD438mmxH153mm (突起物含まず/モニター収納時)
ＬＣＤモニター部	LCDモニタ	5.7型TFT液晶カラーVIGAモニター
	搭載機能	レコーダー機能搭載
レコーダー部	静止画記録・再生	JPEG方式にて静止画を記録・再生可能(画像サイズ選択可能)
	動画記録・再生	H.264方式にて動画記録・再生可能（画質選択可能）
	ファイルフォーマット	動画：AVI / 日時：SRT
	記録メディア	SDHCカード　CLSS4/CLASS10(推奨：東芝　SD－Lシリーズ)
	距離計	ケーブル引出し長を-99.9m～99.9mの範囲で表示可能 (リセット可能)　誤差 約±5%
	検出方式	ケーブルドラムの回転数により検出
	画面表示	各ステータスを画面上下に表示 (記録画質、サイズ、**操作表示、カード情報、日時、距離カウンタ** **電池状態**、警告）(**太字**の表示はON/OFF可能)
映像出力部	TV方式	NTSC方式準拠
	映像出力	1.0Ｖ(p－p)/75Ω終端　1系統
	SN比	40 dB 以上
	ホワイトバランス	AUTO固定
電源部	本体	DC＋12V　±10% 0.8A (内部バッテリー充電時は1.5A)
	ACアダプター接続時	AC100V　±10% 0.2A (内部バッテリー充電時は0.3A)
動作環境	性能保証	湿度　0℃～＋40℃ 湿度　10～90%Rh (非結露)
	動作保証	湿度　-10℃～＋45℃ 湿度　10～90%Rh (非結露)
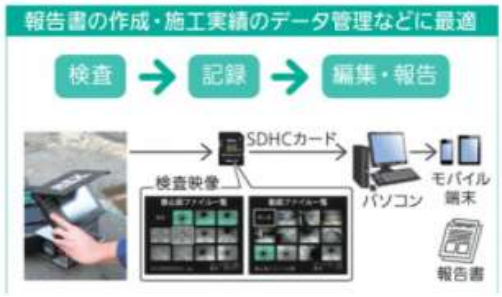
ポイント